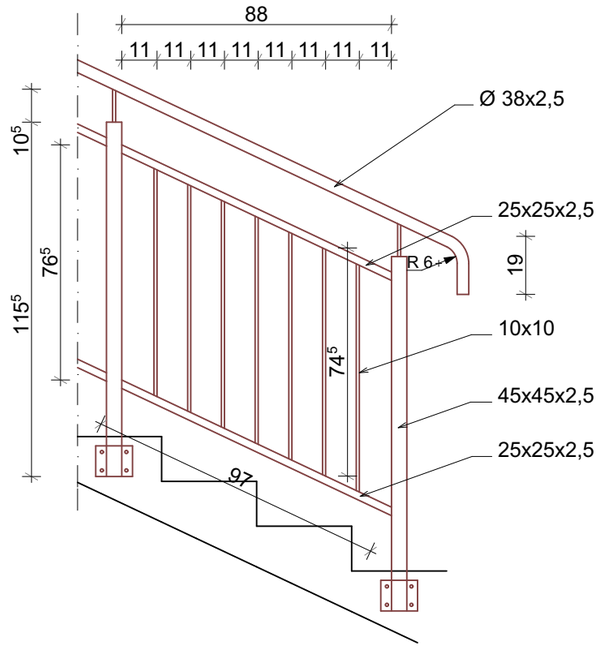

wypełnienie balustrady

skala 1:20

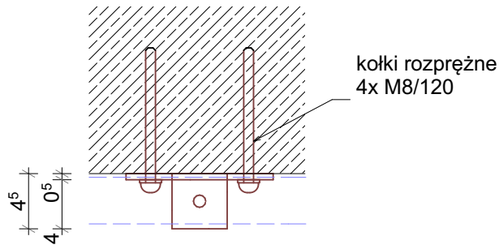

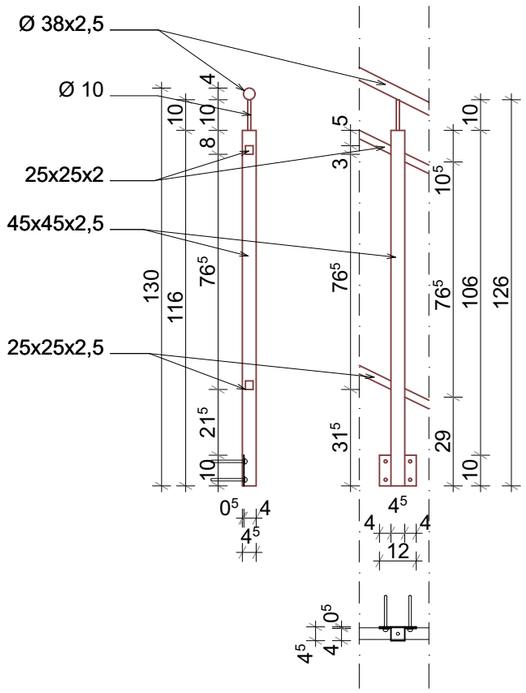

słupek balustrady

skala 1:20

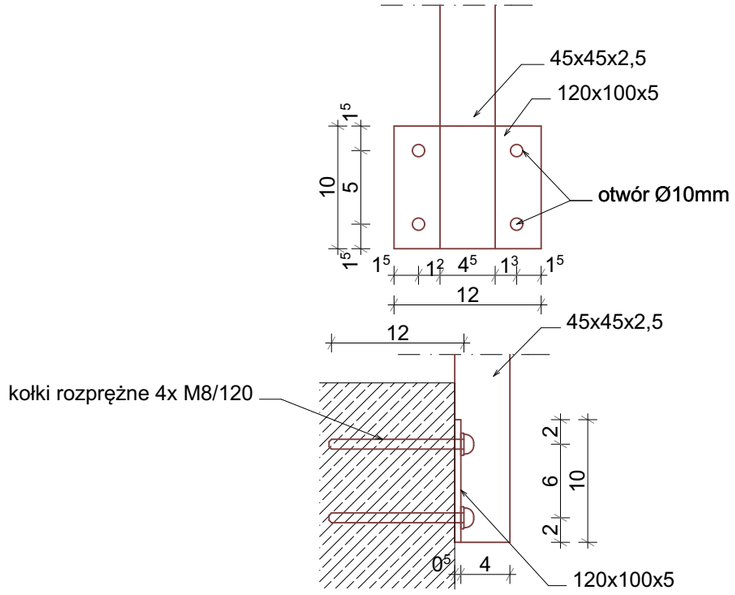

mocowanie słupka balustrady do policzka schodowego

skala 1:5

UWAGA:
1. Pochwyty montować do ścian na kołki stalowe rozprężne M8
2. Wszystkie elementy stalowe - ocynkowane
3. Stalowe elementy balustrady pomalować farbą podkładową, a następnie chlorokauczukową wierzchniego krycia w kolorze szarym

UWAGA:
1. Wymiarowanie sprawdzić w naturze po wykonaniu
płyt stropowych i biegów schodowych

PROJEKT ODDZIAŁU GERIATRII, REHABILITACJI I ZAKŁAD REHABILITACJI

Tytuł rysunku: DETAL - SŁUPEK I PRZESŁO BALUSTRADY SCHODOWEJ

Skala: 1:20

Branża: ARCHITEKTURA

Faza projektu: WYKONAWCZY

Inwestor: Samodzielny Publiczny Zakład Opieki Zdrowotnei w Parczewie

Lokalizacja: Parczew, ul. Kościelna 136
21-200 Parczew

Data opracowania: 20.01.2017

Projektował: **mgr inż. arch. Jan K. Hahn**
Uprawnienia budowlane do projektowania i kierowania robotami budowlanymi bez ograniczeń w specjalności architektonicznej nr ewid. BŁ/11/87, BŁ/282/94

Podpis:

Sprawdził: **mgr inż. arch. Krystian M. Hamanowicz**
Uprawnienia budowlane do projektowania i kierowania robotami budowlanymi bez ograniczeń w specjalności architektonicznej nr ewid. BŁ-POKK/06/2003 i 47/PDOKK/2016

Podpis:

Opracowanie:

Jednostka projektowa:
STUDIO "A" PRACOWNIA PROJEKTOWA
ul. Ciołkowskiego 2/3 15-245 Białystok
tel. (0-85) 661-08-48

Nr. Rys: **A-26**