# POZ. 3.8 - PODCIĄG 1:25

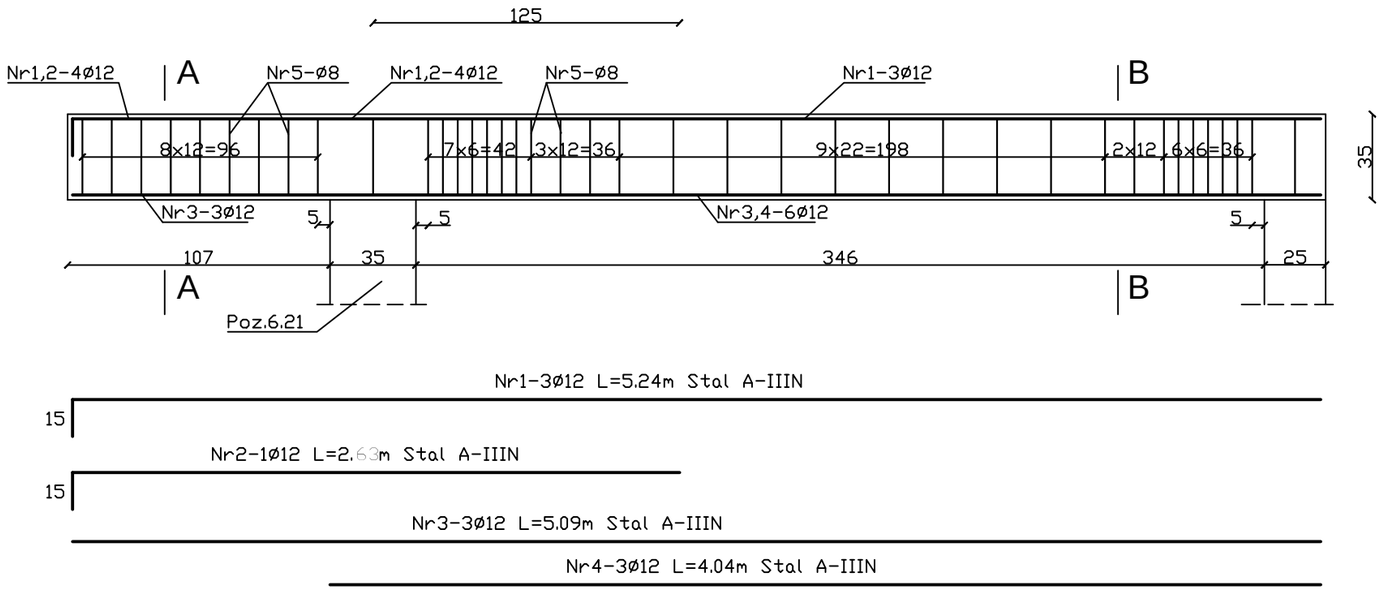


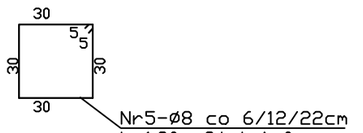


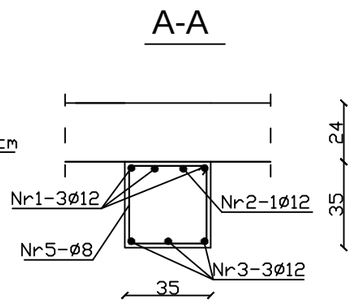


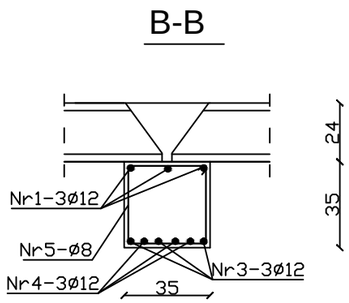


WYKAZ STALI (na 1szt.)

| Nr pręta | ø (mm) | Długość pręta (m) | Ilość (szt.) | Długość łączna (m) | | |
|---|---|---|---|---|---|---|
| | | | | A-0 | A-IIIN | A-IIIN |
| | | | | ø8 | ø12 | |
| 1 | 12 | 5.24 | 3 | | 15.72 | |
| 2 | 12 | 2.63 | 1 | | 2.63 | |
| 3 | 12 | 5.09 | 3 | | 15.27 | |
| 4 | 12 | 4.04 | 3 | | 12.12 | |
| 5 | 8 | 1.30 | 39 | 50.70 | | |
| Razem | | | (m) | 50.70 | 45.74 | |
| Ciężar 1mb wg ø | | | (kg) | 0.395 | 0.888 | |
| Ciężar wg ø | | | (kg) | 20.03 | 40.62 | |
| Ogółem | | | (kg) | 60.65 | | |

BETON B30
STAL A-IIIN
A-0

| | | | |
|---|---|---|---|
| NAZWA I ADRES OBIEKTU:<br>SAMODZIELNY PUBLICZNY ZAKŁAD OPIEKI ZDROWOTNEJ W PARCZEWIE<br>ODDZIAŁ GERIATRII i REHABILITACJI | | | Rys. nr K/49 |
| NAZWA RYSUNKU<br>POZ. 3.8 - PODCIĄG | | | SKALA 1:25 |
| Projektant | mgr inż. Jarosław Werbel | BŁ/140/87 | |
| Współpraca | inż. Paweł Werbel | | |