POZ.15.2 NADPROŻE STALOWE L=1.50m 1:25

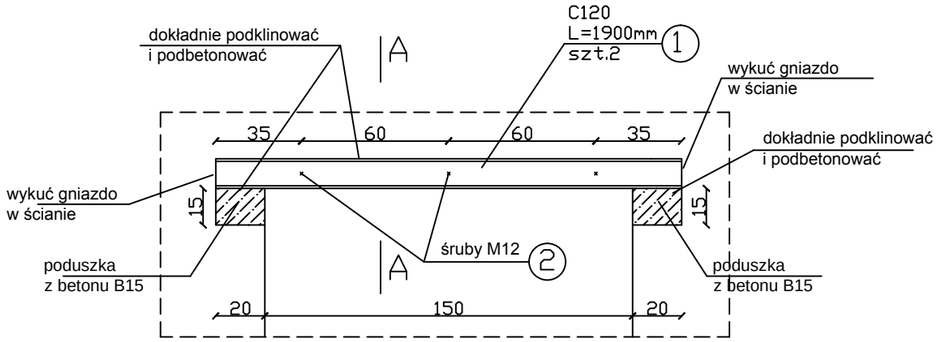

A–A

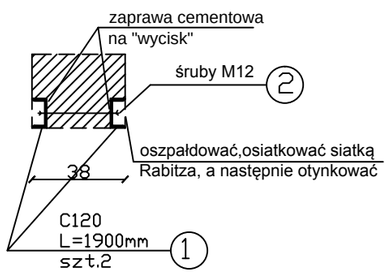

WYKAZ STALI Poz.15.3 (na 1szt.)

Nr	Element zbrojenia	L (m)	Ilość (szt.)	Długość łączna (m) St.prof St3SX C120
1	C120	1.90	2	3.80
Razem			(mb)	3.80
Ciężar 1mb			(kg)	13.4
Ciężar			(kg)	50.92
Ogółem			(kg)	50.92

2 M12 3 szt. 0.15

Razem 51.07kg

POZ.15.3 NADPROŻE STALOWE L=1.40m szt. 2 1:25

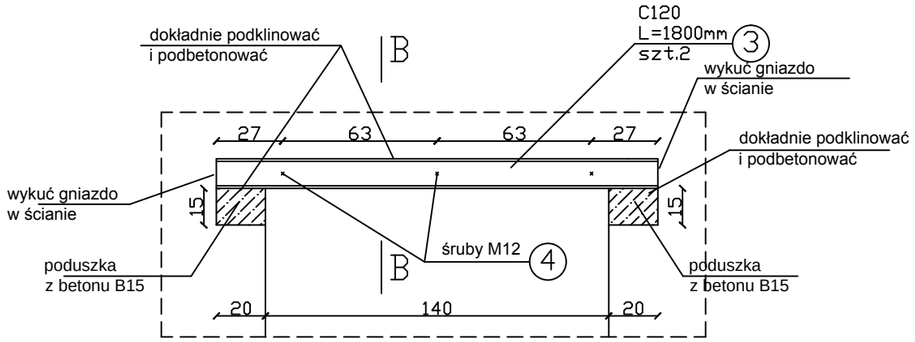

B–B

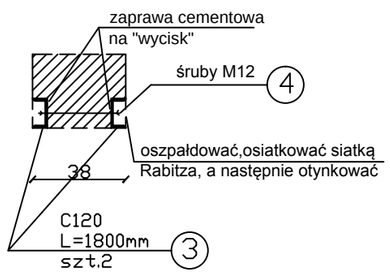

WYKAZ STALI Poz.15.3 (na 1szt.)

Nr	Element zbrojenia	L (m)	Ilość (szt.)	Długość łączna (m) St.prof St3SX C120
3	C120	1.80	2	3.60
Razem			(mb)	3.60
Ciężar 1mb			(kg)	13.4
Ciężar			(kg)	48.24
Ogółem			(kg)	48.24

4 M12 3 szt. 0.15

Razem 48.39kg

STAL St3SX
ELEKTRODY
ER146

UWAGI:
1/Długości elementów stalowych sprawdzić w naturze.
2/Przed rozpoczęciem prac podstemplować bardzo dokładnie wszystkie stropy w rejonie projektowanych nadproży stalowych.

NAZWA I ADRES OBIEKTU: SAMODZIELNY PUBLICZNY ZAKŁAD OPIEKI ZDROWOTNEJ W PARCZEWIE ODDZIAŁ GERIATRII i REHABILITACJI			Rys. nr K/109
NAZWA RYSUNKU POZ.15.2;15.3 - NADPROŻA STALOWE			SKALA 1:25
Projektant	mgr inż. Jarosław Werbel	BŁ/140/87	
Współpraca	inż. Paweł Werbel		