POZ. 9.3 - SCHODY WYLEWANE ZEWNĘTRZNE 1:25

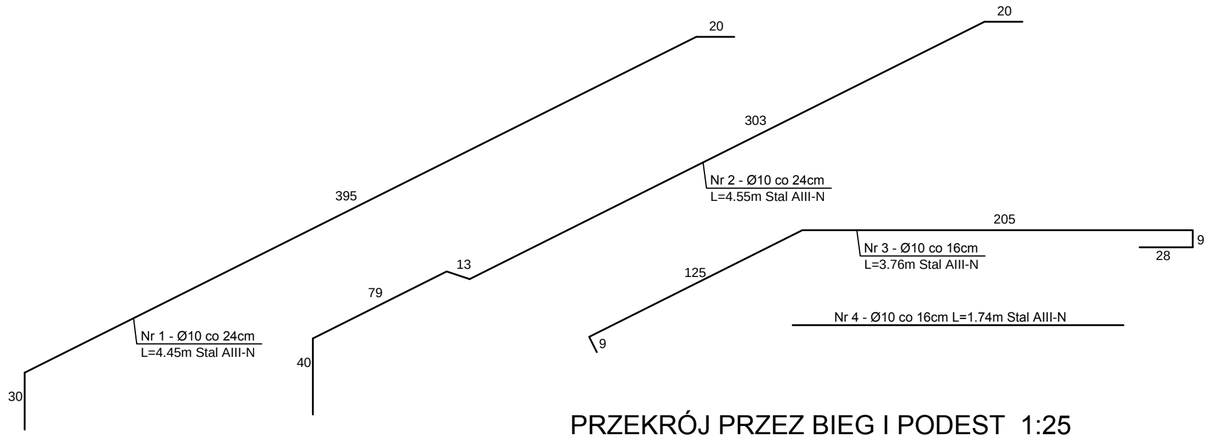

PRZEKRÓJ PRZEZ BIEG I PODEST 1:25

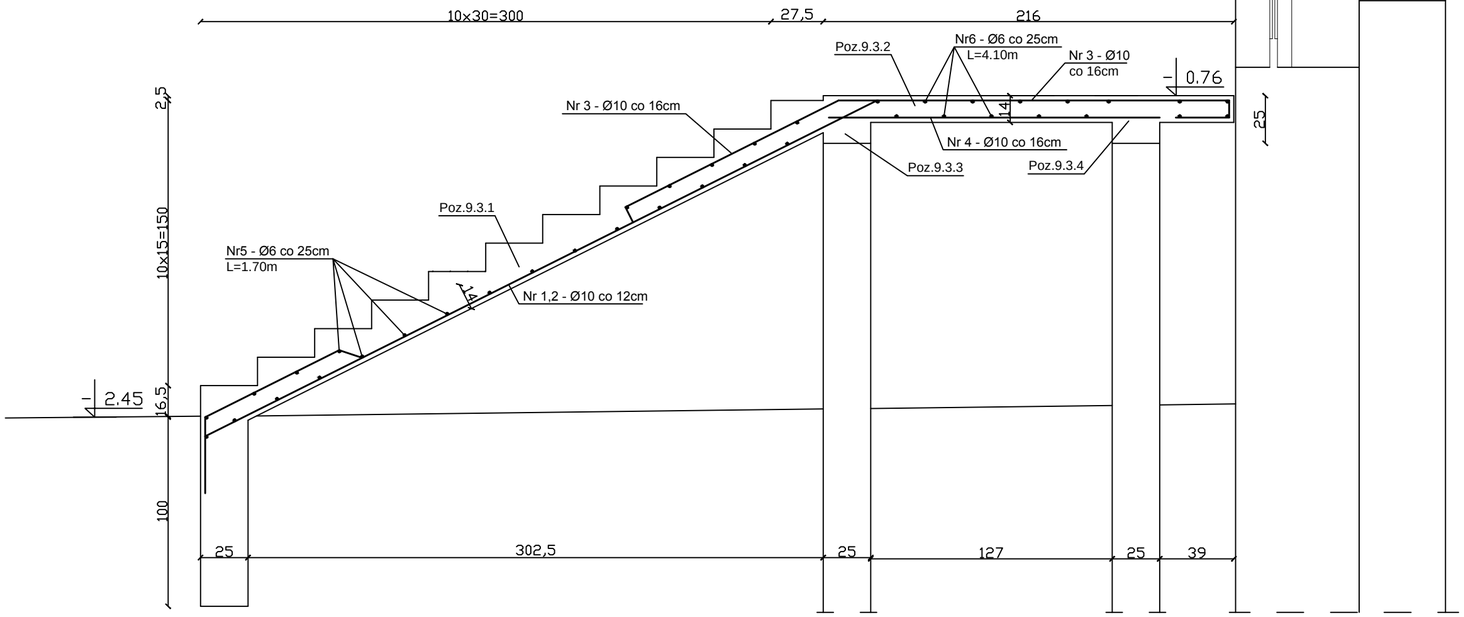

POZ. 9.3.3 - BELKA 1:25

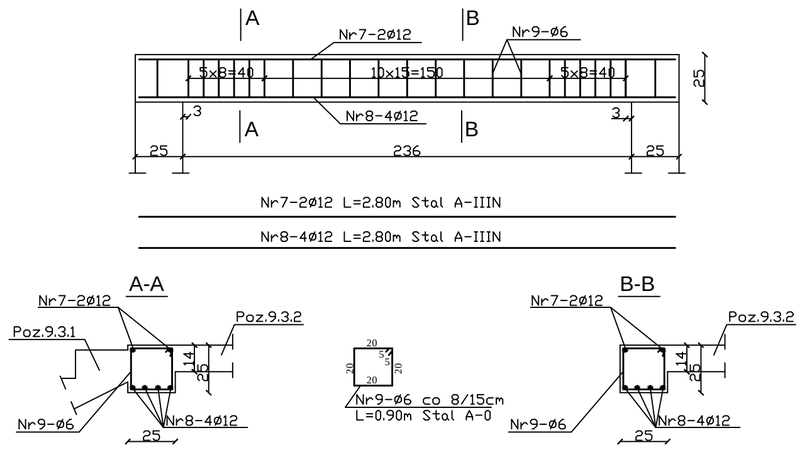

POZ. 9.3.4 - BELKA 1:25

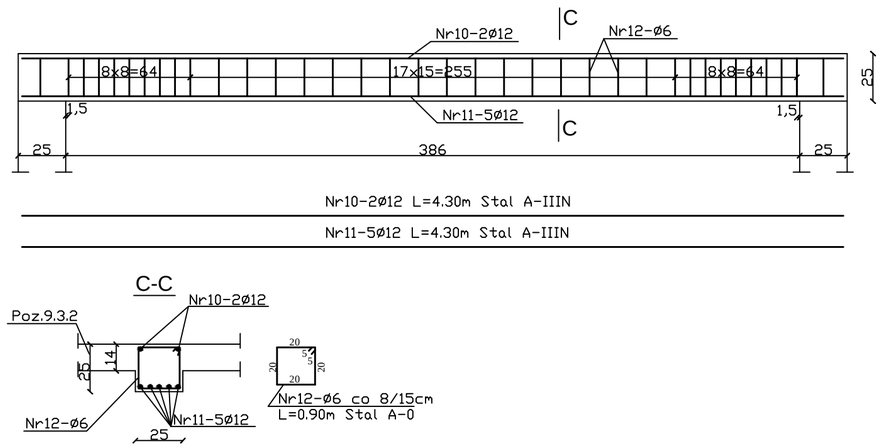

PRZEKRÓJ PRZEZ PODEST 1:25

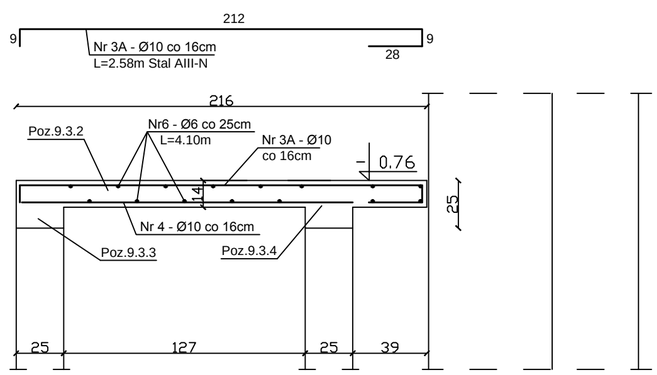

Uwaga:
1/Grubość płyty schodowej 14cm
2/Wymiary zbrojenia skorygować z natury po zaszalowaniu schodów

WYKAZ STALI POZ. 9.3

Nr pręta	ø (mm)	Długość pręta (m)	Ilość (szt.)	Długość łączna (m) A-0 Ø6	A-IIIN Ø10	A-IIIN Ø12
1	10	4.45	8		35.60	
2	10	4.55	7		31.85	
3	10	3.76	11		41.36	
3A	10	2.58	15		38.70	
4	10	1.74	26		45.24	
5	6	1.70	24	40.80		
6	6	4.10	15	61.50		
7	12	2.80	2			5.60
8	12	2.80	4			11.20
9	6	0.90	23	20.70		
10	12	4.30	2			8.60
11	12	4.30	5			21.50
12	6	0.90	36	32.40		
Razem			(m)	155.40	192.75	46.90
Ciężar 1mb wg Ø			(kg)	0.222	0.617	0.888
Ciężar wg Ø			(kg)	34.50	118.93	41.65
Ogółem			(kg)	195.08		

BETON B30
STAL A-IIIN
A-0

NAZWA I ADRES OBIEKTU: SAMODZIELNY PUBLICZNY ZAKŁAD OPIEKI ZDROWOTNEJ W PARCZEWIE ODDZIAŁ GERIATRII i REHABILITACJI			Rys. nr K/98
NAZWA RYSUNKU POZ. 9.3 - SCHODY WYLEWANE ZEWNĘTRZNE			SKALA 1:25
Projektant	mgr inż. Jarosław Werbel	BŁ/140/87	
Współpraca	inż. Paweł Werbel		