Poz. 6.8 - SŁUP 1:25

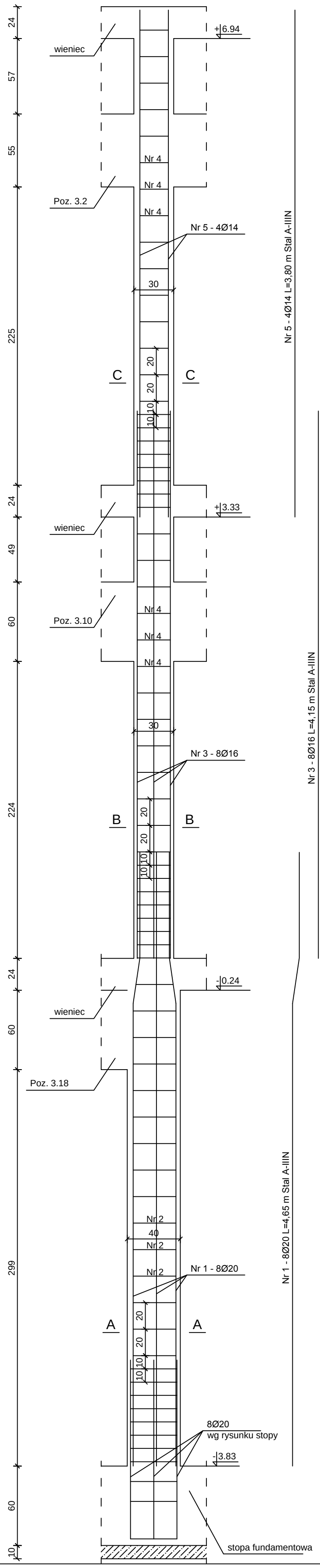

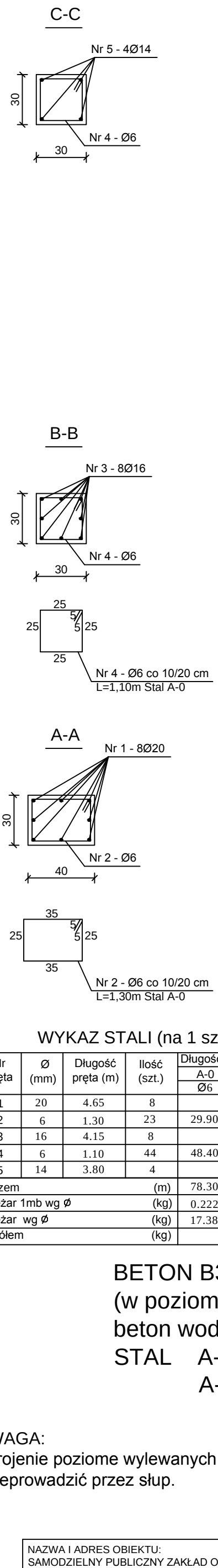

WYKAZ STALI (na 1 szt.)

Nr pręta	Ø (mm)	Długość pręta (m)	Ilość (szt.)	Długość łączna (m)			
				A-0	A-IIIN	A-IIIN	A-IIIN
				Ø6	Ø14	Ø16	Ø20
1	20	4.65	8				37.20
2	6	1.30	23	29.90			
3	16	4.15	8			33.20	
4	6	1.10	44	48.40			
5	14	3.80	4		15.20		
Razem			(m)	78.30	15.20	33.20	37.20
Ciężar 1mb wg Ø			(kg)	0.222	1.210	1.580	2.470
Ciężar wg Ø			(kg)	17.38	18.39	52.46	91.88
Ogółem			(kg)	180.11			

BETON B30
(w poziomie piwnic
beton wodoszczelny W-8)
STAL A-IIIN
A-0

UWAGA:
Zbrojenie poziome wylewanych ścian piwnic przeprowadzić przez słup.

NAZWA I ADRES OBIEKTU: SAMODZIELNY PUBLICZNY ZAKŁAD OPIEKI ZDROWOTNEJ W PARCZEWIE ODDZIAŁ GERIATRII i REHABILITACJI			Rys. nr K/79
NAZWA RYSUNKU POZ. 6.8 - SŁUP			SKALA 1:25
Projektant	mgr inż. Jarosław Werbel	BŁ/140/87	
Współpraca	inż. Paweł Werbel		