POZ.2.31-PŁYTA WSPORNIKOWA 1:25

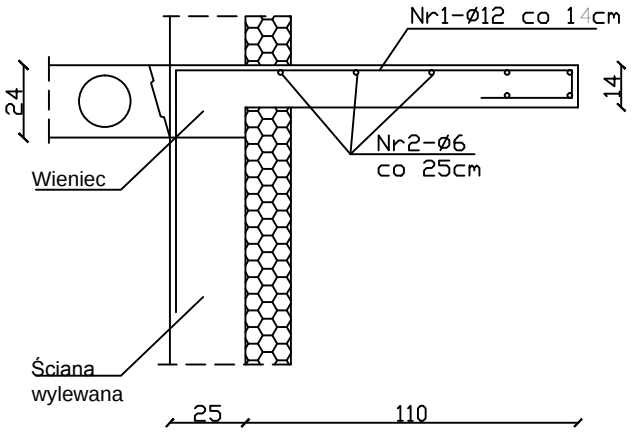

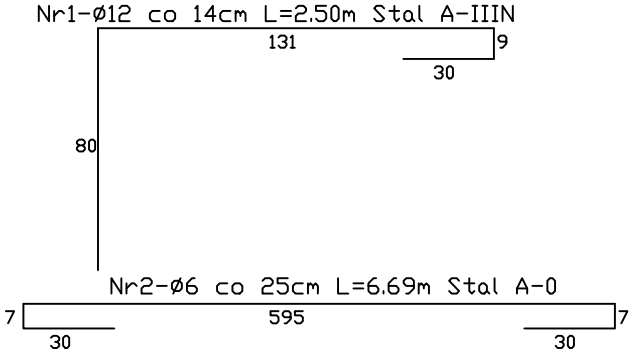

UWAGA:
Końce górnych prętów Nr2 ukształtować zgodnie
z powyższym schematem, dolne pręty proste.

WYKAZ STALI POZ.2.31

Nr pręta	ø (mm)	Długość pręta (m)	Ilość (szt.)	Długość łączna (m)		
				A-0	A-IIIN	
				Ø6	Ø12	
1	12	2.50	43		107.50	
2	6	6.69	7	46.83		
Razem			(m)	46.83	107.50	
Ciężar 1mb wg ø			(kg)	0.222	0.888	
Ciężar wg ø			(kg)	10.40	95.46	
Ogółem			(kg)	105.86		

BETON B30
STAL A-IIIN
A-0

NAZWA I ADRES OBIEKTU: SAMODZIELNY PUBLICZNY ZAKŁAD OPIEKI ZDROWOTNEJ W PARCZEWIE ODDZIAŁ GERIATRII i REHABILITACJI			Rys. nr K/41
NAZWA RYSUNKU POZ.2.31 - PŁYTA WSPORNIKOWA			SKALA 1:25
Projektant	mgr inż.Jarosław Werbel	BŁ/140/87	
Współpraca	inż. Paweł Werbel		