POZ.13.2 - ŚCIANA OPOROWA 1:20

ROZWINIĘCIE ŚCIANY

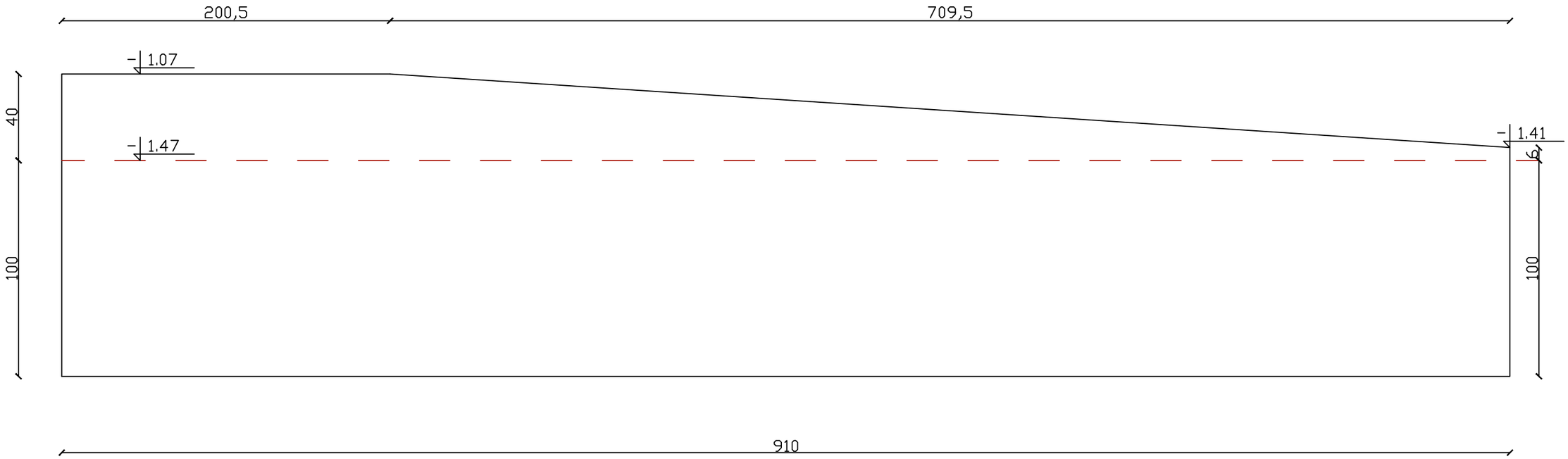

PRZEKRÓJ

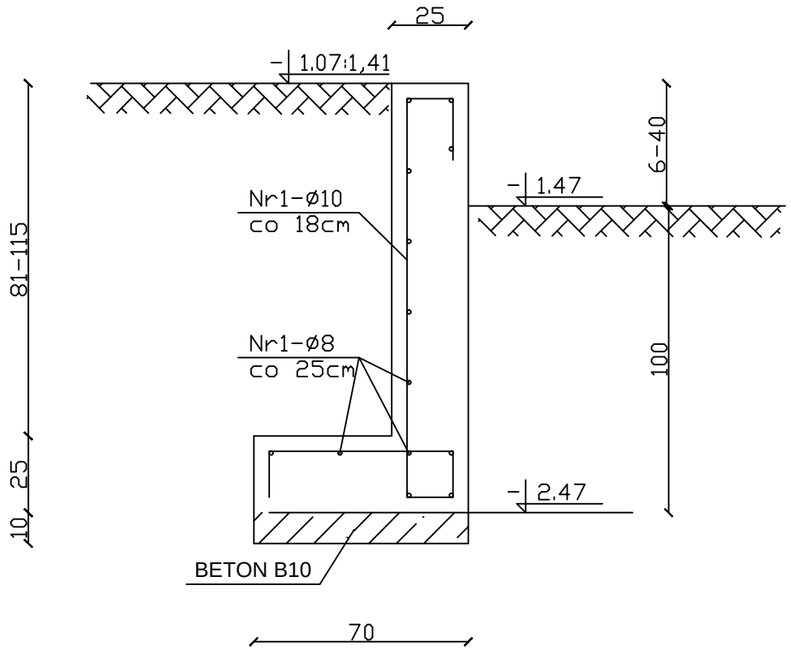

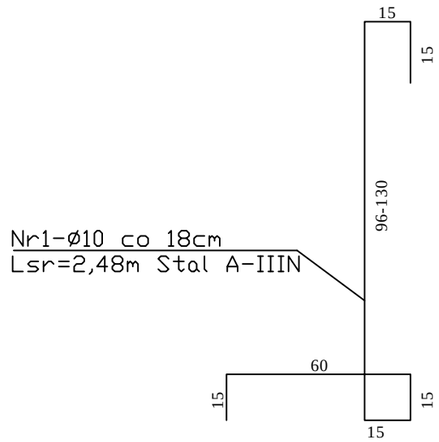

WYKAZ STALI POZ.13.2

Nr pręta	ø (mm)	Długość pręta (m)	Ilość (szt.)	Długość łączna (m) A-0 ø8	Długość łączna (m) A-IIIN ø10
1	10	Lsr=2.48	51		126.48
2	8	razem		115.00	
Razem			(m)	115.00	126.48
Ciężar 1mb wg ø			(kg)	0.395	0.617
Ciężar wg ø			(kg)	45.43	78.04
Ogółem			(kg)	123.47	

BETON B25
STAL A-0
A-IIIN

NAZWA I ADRES OBIEKTU: SAMODZIELNY PUBLICZNY ZAKŁAD OPIEKI ZDROWOTNEJ W PARCZEWIE ODDZIAŁ GERIATRII i REHABILITACJI			Rys. nr K/106
NAZWA RYSUNKU POZ. 13.2 - ŚCIANA OPOROWA			SKALA 1:20
Projektant	mgr inż.Jarosław Werbel	BŁ/140/87	
Współpraca	inż.Paweł Werbel		