Poz. 6.6 - SŁUP 1:25

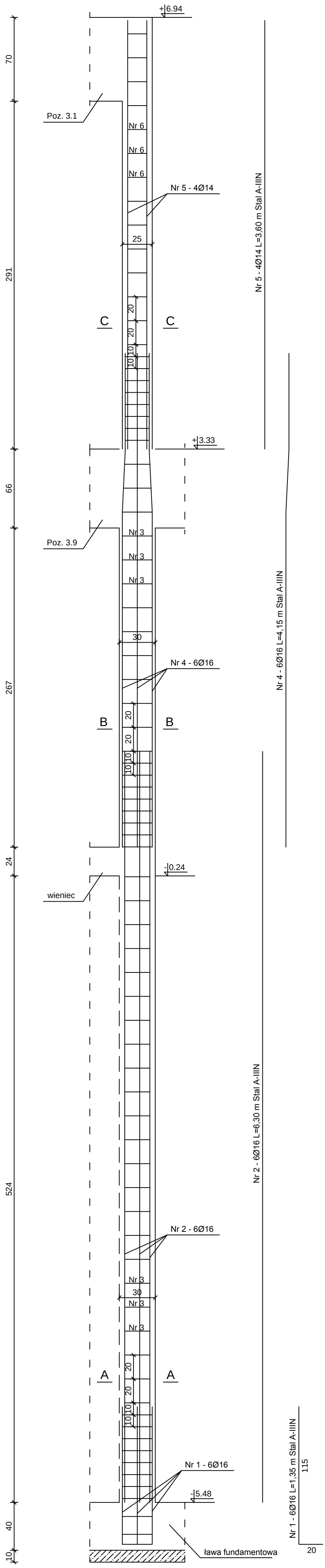

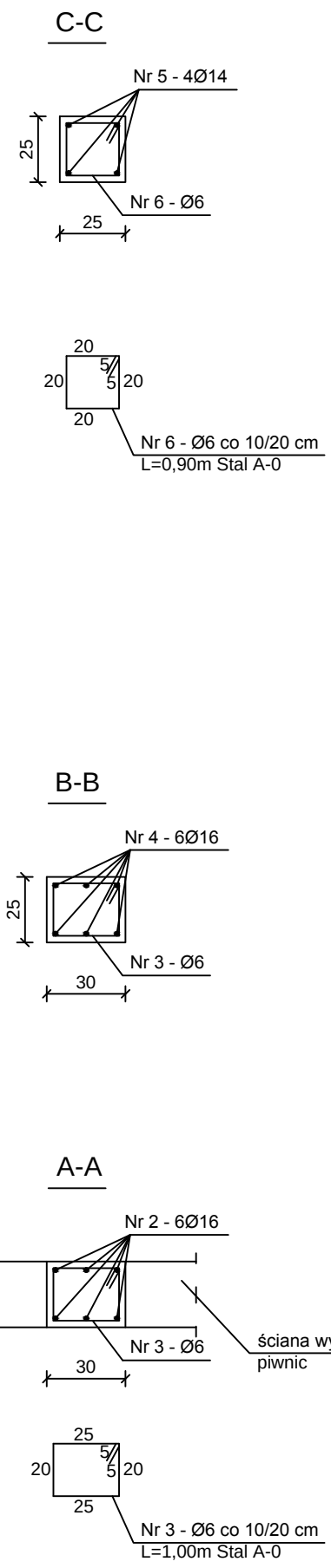

WYKAZ STALI (na 1 szt.)

Nr pręta	Ø (mm)	Długość pręta (m)	Ilość (szt.)	Długość łączna (m)		
				A-0	A-IIIN	A-IIIN
				Ø6	Ø14	Ø16
1	16	1.35	6			8.10
2	16	6.30	6			37.80
3	6	1.00	54	54.00		
4	16	4.15	6			24.90
5	14	3.60	4		14.40	
6	6	0.90	22	19.80		
Razem			(m)	73.80	14.40	70.80
Ciężar 1mb wg Ø			(kg)	0.222	1.210	1.580
Ciężar wg Ø			(kg)	16.38	17.42	111.86
Ogółem			(kg)	145.66		

BETON B30
(w poziomie piwnic
beton wodoszczelny W-8)
STAL A-IIIN
A-0

UWAGA:
Zbrojenie poziome wylewanych ścian piwnic przeprowadzić przez słup.

NAZWA I ADRES OBIEKTU: SAMODZIELNY PUBLICZNY ZAKŁAD OPIEKI ZDROWOTNEJ W PARCZEWIE ODDZIAŁ GERIATRII i REHABILITACJI			Rys. nr K/77
NAZWA RYSUNKU POZ. 6.6 - SŁUP			SKALA 1:25
Projektant	mgr inż. Jarosław Werbel	BŁ/140/87	
Współpraca	inż. Paweł Werbel		