Poz. 6.18 - SŁUP 1:25

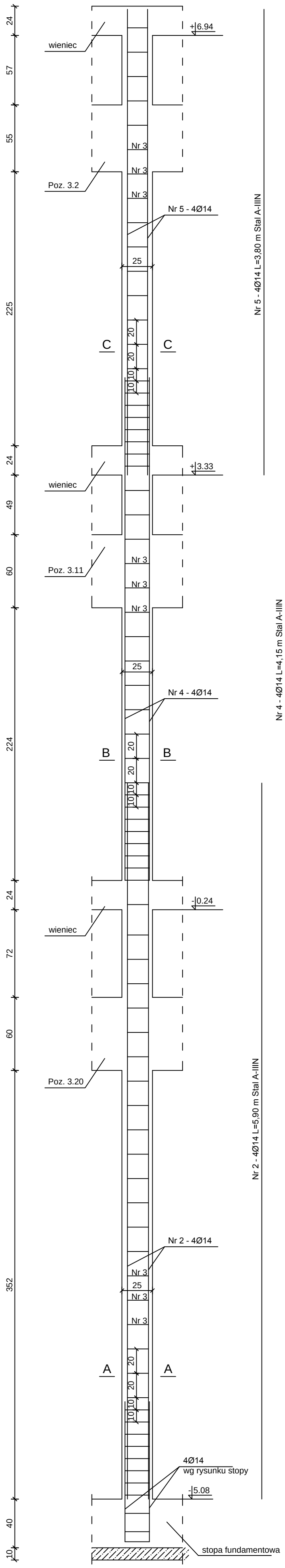

C-C

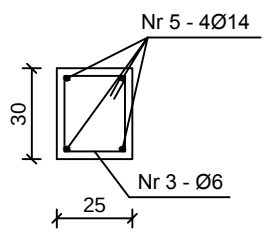

B-B

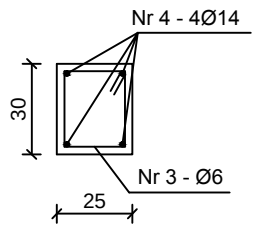

A-A

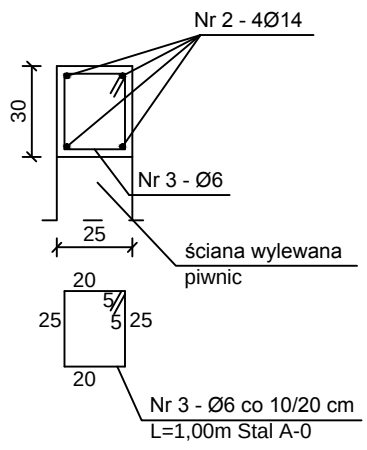

WYKAZ STALI (na 1 szt.)

Nr pręta	Ø (mm)	Długość pręta (m)	Ilość (szt.)	Długość łączna (m) A-0 Ø6	Długość łączna (m) A-IIIN Ø14	
2	16	5.90	4		23.60	
3	6	1.00	75	75.00		
4	14	4.15	4		16.60	
5	14	3.80	4		15.20	
Razem			(m)	75.00	55.40	
Ciężar 1mb wg Ø			(kg)	0.222	1.210	
Ciężar wg Ø			(kg)	16.65	67.03	
Ogółem			(kg)		83.68	

BETON B30
(w poziomie piwnic
beton wodoszczelny W-8)
STAL A-IIIN
A-0

UWAGA:
Zbrojenie poziome wylewanych ścian piwnic przeprowadzić przez słup.

NAZWA I ADRES OBIEKTU: SAMODZIELNY PUBLICZNY ZAKŁAD OPIEKI ZDROWOTNEJ W PARCZEWIE ODDZIAŁ GERIATRII i REHABILITACJI			Rys. nr K/87
NAZWA RYSUNKU POZ. 6.18 - SŁUP			SKALA 1:25
Projektant	mgr inż. Jarosław Werbel	BŁ/140/87	
Współpraca	inż. Paweł Werbel		