Poz. 6.2; 6.23; 6.24; 6.25; 6.26; 6.27 - SŁUP 1:25

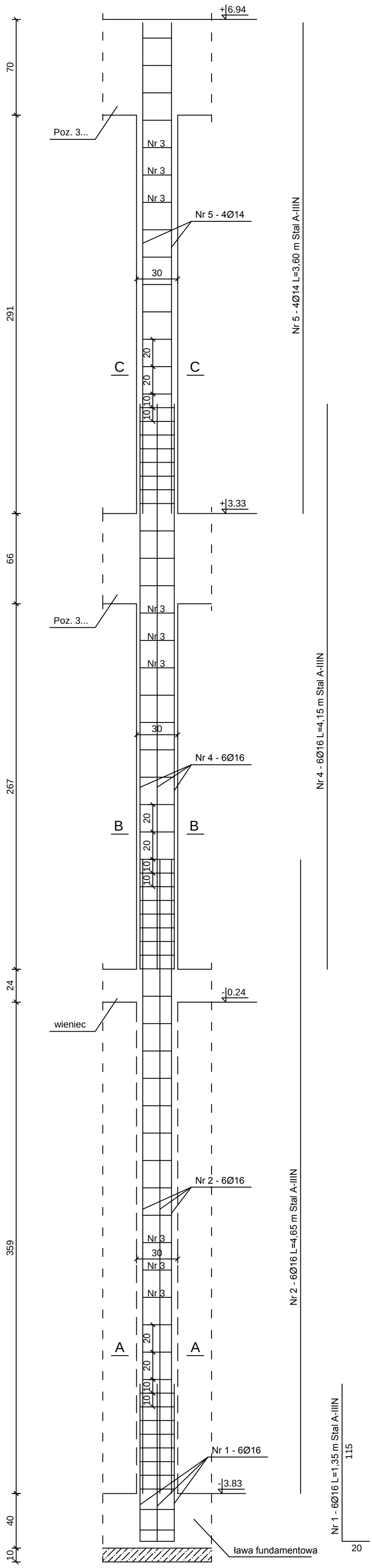

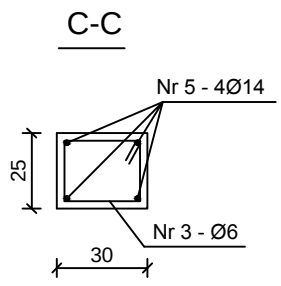

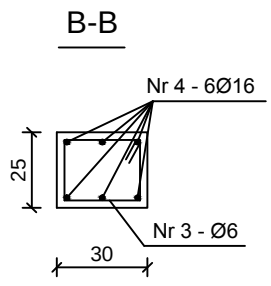

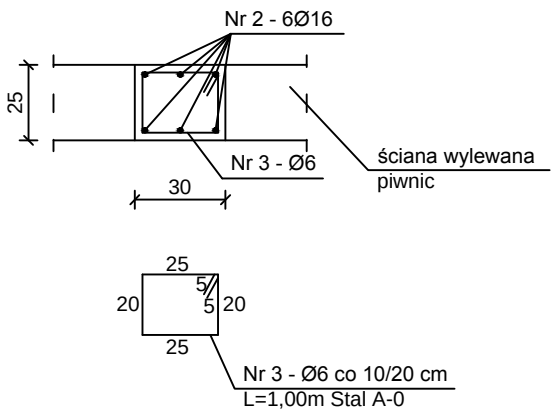

WYKAZ STALI (na 1 szt.)

Nr pręta	Ø (mm)	Długość pręta (m)	Ilość (szt.)	Długość łączna (m)		
				A-0	A-IIIN	A-IIIN
				Ø6	Ø14	Ø16
1	16	1.35	6			8.10
2	16	4.65	6			27.90
3	6	1.00	68	68.00		
4	16	4.15	6			24.90
5	14	3.60	4		14.40	
Razem			(m)	68.00	14.40	60.90
Ciężar 1mb wg Ø			(kg)	0.222	1.210	1.580
Ciężar wg Ø			(kg)	15.10	17.42	96.22
Ogółem			(kg)	128.74		

BETON B30
(w poziomie piwnic
beton wodoszczelny W-8)
STAL A-IIIN
A-0

UWAGA:
Zbrojenie poziome wylewanych ścian piwnic przeprowadzić przez słup.

NAZWA I ADRES OBIEKTU: SAMODZIELNY PUBLICZNY ZAKŁAD OPIEKI ZDROWOTNEJ W PARCZEWIE ODDZIAŁ GERIATRII i REHABILITACJI			Rys. nr K/74
NAZWA RYSUNKU POZ. 6.2; 6.23; 6.24; 6.25; 6.26; 6.27 - SŁUP			SKALA 1:25
Projektant	mgr inż. Jarosław Werbel	BŁ/140/87	
Współpraca	inż. Paweł Werbel		