POZ.14-WYLEWKA STROPOWA POD KLAPĘ DYMOWĄ 1:25

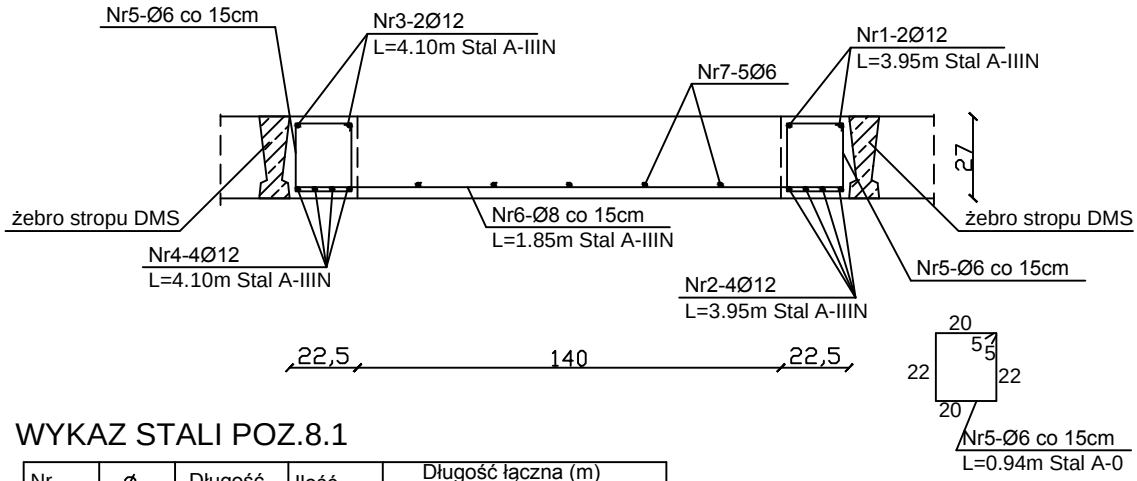

WYKAZ STALI POZ.8.1

Nr pręta	ø (mm)	Długość pręta (m)	Ilość (szt.)	Długość łączna (m)		
				A-0	A-IIIN	A-IIIN
				Ø6	Ø8	Ø12
1	12	3.95	2			7.90
2	12	3.95	4			15.80
3	12	4.10	2			8.20
4	12	4.10	4			16.40
5	6	0.94	54	50.76		
6	8	1.85	16		29.60	
7	6	razem		9.00		
Razem			(m)	59.76	29.60	48.30
Ciężar 1mb wg ø			(kg)	0.222	0.395	0.888
Ciężar wg ø			(kg)	13.27	11.69	42.89
Ogółem			(kg)	67.85		

BETON B25
STAL A-IIIN
A-0

UWAGA:
1/ Wylewkę wykonać w miejsce wykutych 2 żeber i 3 rzędów pustaków stropu DMS.
2/ Sposób wykonania i długości zbrojenia skorygować po wykonaniu odkrywki stropu po konsultacji z projektantem.

NAZWA I ADRES OBIEKTU: SAMODZIELNY PUBLICZNY ZAKŁAD OPIEKI ZDROWOTNEJ W PARCZEWIE ODDZIAŁ GERIATRII i REHABILITACJI			Rys. nr K/107
NAZWA RYSUNKU POZ.14 - WYLEWKA STROPOWA POD KLAPĘ DYMOWĄ			SKALA 1:25
Projektant	mgr inż.Jarosław Werbel	BŁ/140/87	
Współpraca	inż. Paweł Werbel		