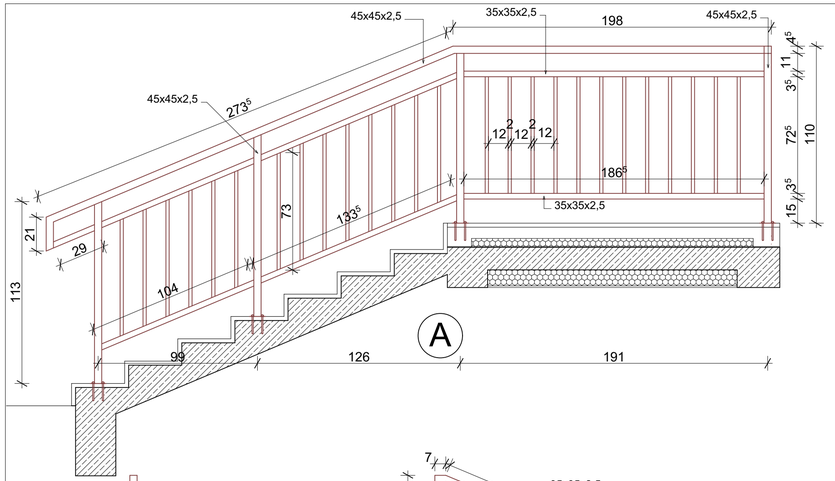

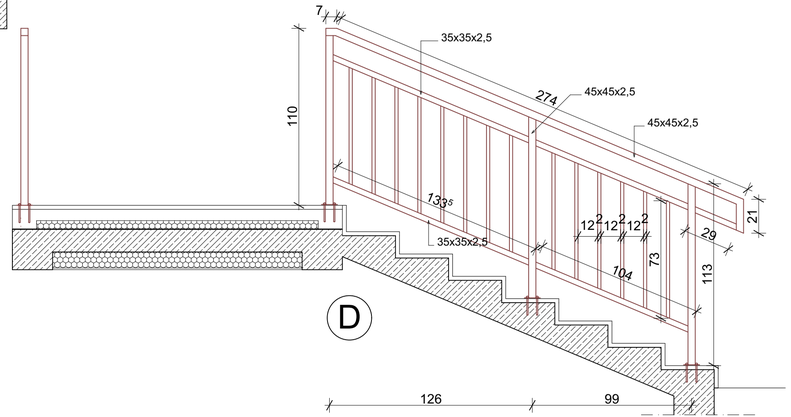

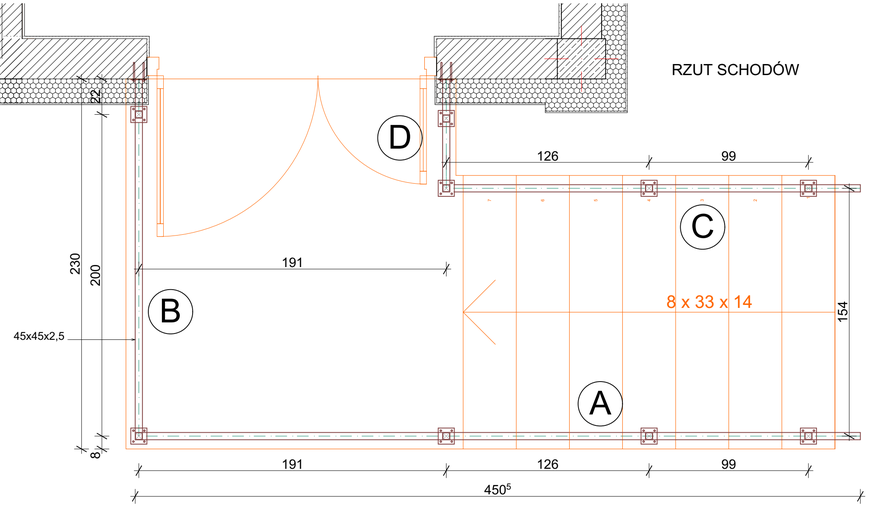

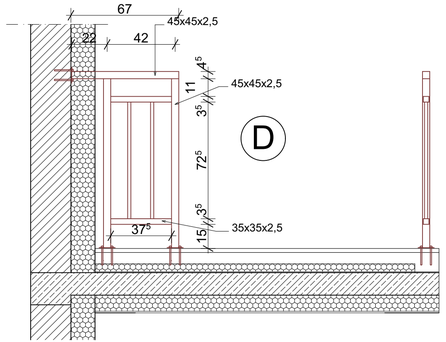

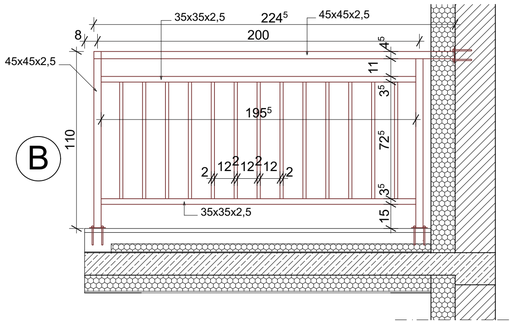

mocowanie słupka balustrady

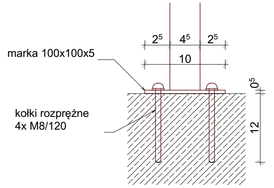

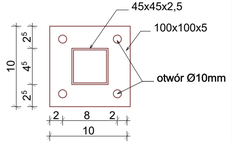

skala 1:5

BALUSTRADA SCHODÓW BOCZNYCH "A"

Zestawienie stali na balustradę schodów bocznych

lp.	profil	masa kg/mb	długość elem. łącznie mb.	masa kg
1	⊕ 45x45x2,5	3,21	20,25	65,00
2	⊕ 35x35x2,5	1,99	17,84	35,50
3	⊕ 20x20x2	1,05	40,15	42,15
4	▱100x100x5	4,71	1,1	5,18
	RAZEM MASA BALUSTRADY			147,83

UWAGA:
1. Balustradę montować do fundamentu na kołki stalowe rozprężne M8
2. Wszystkie elementy stalowe - ocynkowane
3. Stalowe elementy balustrady pomalować farbą podkładową, a następnie chlorokauczukową wierzchniego krycia w kolorze szarym.
4. Połączenie elementów stalowych spawane - spoiny 2,5mm

UWAGA:
1. Wymiarowanie sprawdzić w naturze po wykonaniu szlichty i biegu schodowego

PROJEKT ODDZIAŁU GERIATRII, REHABILITACJI I ZAKŁAD REHABILITACJI

Tytuł rysunku: DETAL BALUSTRADA SCHODÓW BOCZNYCH

Skala: 1:20

Branża: ARCHITEKTURA

Faza projektu: WYKONAWCZY

Inwestor: Samodzielny Publiczny Zakład Opieki Zdrowotnej w Parczewie

Lokalizacja: Parczew, ul. Kościelna 136, 21-200 Parczew

Data opracowania: 20.01.2017

Projektował: **mgr inż. arch. Jan K. Hahn**
Uprawnienia budowlane do projektowania i kierowania robotami budowlanymi bez ograniczeń w specjalności architektonicznej nr ewid. BL/11/87, BL/282/94

Podpis:

Sprawdził: **mgr inż. arch. Krystian M. Hamanowicz**
Uprawnienia budowlane do projektowania i kierowania robotami budowlanymi bez ograniczeń w specjalności architektonicznej nr ewid. BL-POKK/56/2003 i 47/PDOKK/2016

Podpis:

Opracowanie:

Jednostka projektowa:
STUDIO "A" PRACOWNIA PROJEKTOWA
ul. Ciołkowskiego 2/3 15-245 Białystok
tel. (0-85) 661-08-48

Nr. Rys.: **A-31**