W-1

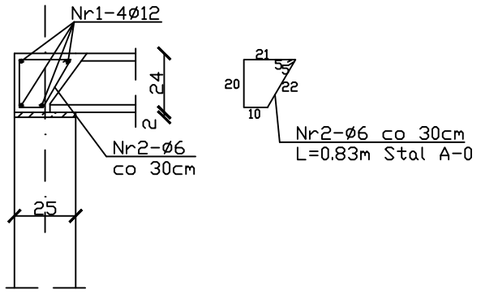

W-2

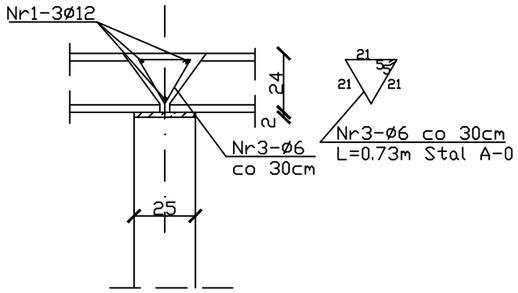

W-3

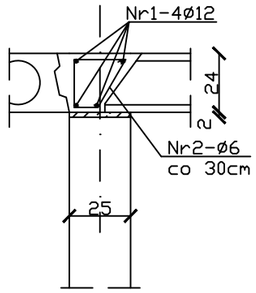

W-4

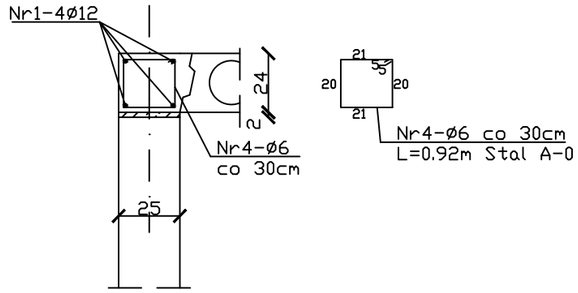

W-5

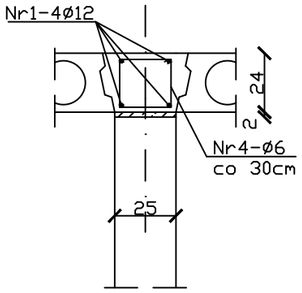

W-6

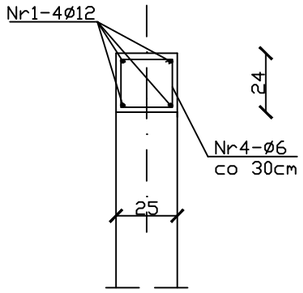

W-7

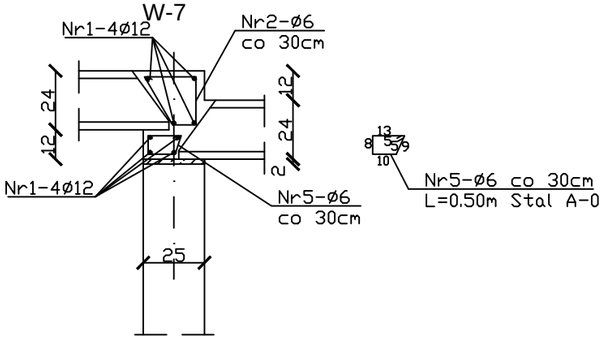

W-8 (na ścianach kolankowych)

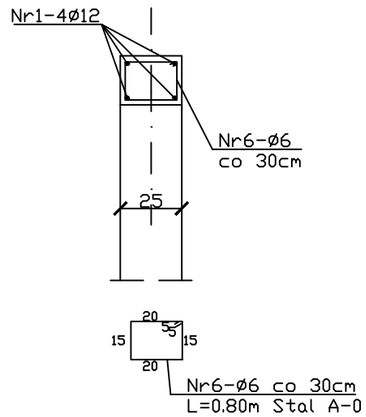

W-9

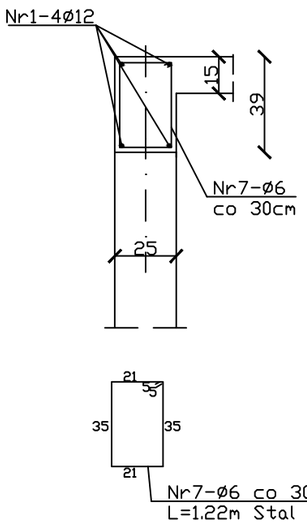

W-10

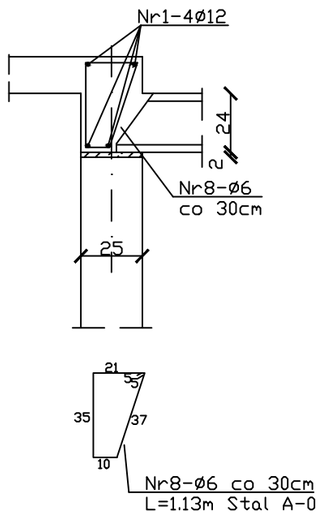

WYKAZ STALI W WIEŃCACH

Nr pręta	ø (mm)	Długość pręta (m)	Ilość (szt.)	Długość łączna (m) A-0 ø6	Długość łączna (m) A-IIIN ø12
1	12	razem			3940.00
2	6	0.83	1140	946.20	
3	6	0.73	781	570.13	
4	6	0.92	670	616.40	
5	6	0.50	12	6.00	
6	6	0.80	475	380.00	
7	6	1.22	38	46.36	
8	6	1.13	4	4.52	
Razem			(m)	2569.61	3940.00
Ciężar 1mb wg ø			(kg)	0.222	0.888
Ciężar wg ø			(kg)	570.45	3498.72
Ogółem			(kg)	4069.17	

BETON B30

B25 (wieniec W-8)

STAL A-IIIN

A-0

NAZWA I ADRES OBIEKTU: SAMODZIELNY PUBLICZNY ZAKŁAD OPIEKI ZDROWOTNEJ W PARCZEWIE ODDZIAŁ GERIATRII i REHABILITACJI			Rys. nr K/27
NAZWA RYSUNKU WIEŃCE			SKALA 1:25
Projektant	mgr inż. Jarosław Werbel	BŁ/140/87	
Współpraca	inż. Paweł Werbel		