Poz. 6.12 - SŁUP 1:25

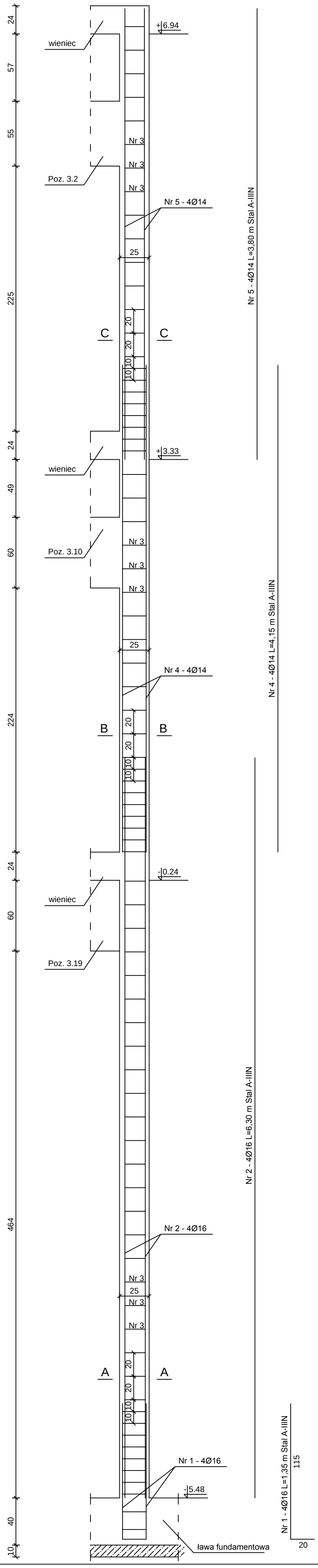

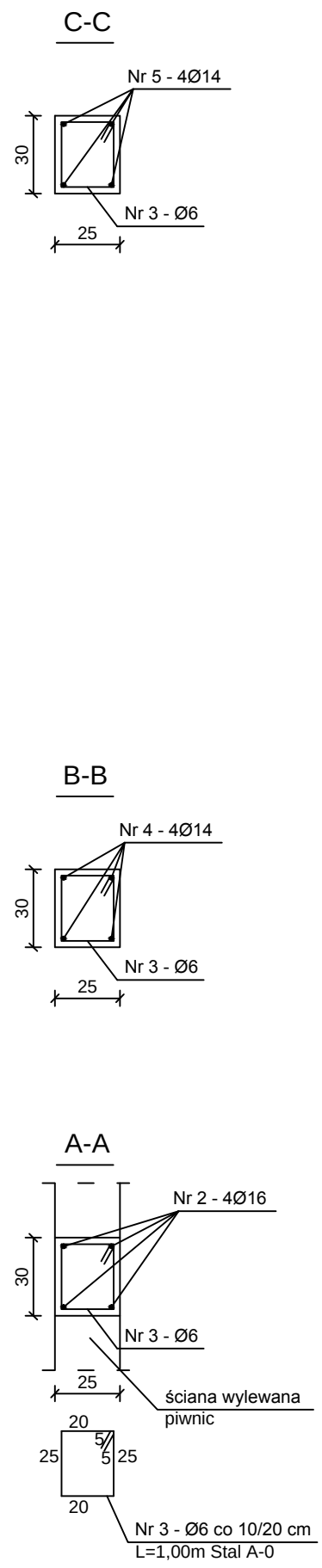

WYKAZ STALI (na 1 szt.)

Nr pręta	Ø (mm)	Długość pręta (m)	Ilość (szt.)	Długość łączna (m)		
				A-0	A-IIIN	A-IIIN
				Ø6	Ø14	Ø16
1	16	1.35	4			5.40
2	16	6.30	4			25.20
3	6	1.00	77	77.00		
4	14	4.15	4		16.60	
5	14	3.80	4		15.20	
Razem			(m)	77.00	31.80	30.60
Ciężar 1mb wg Ø			(kg)	0.222	1.210	1.580
Ciężar wg Ø			(kg)	17.09	38.48	48.35
Ogółem			(kg)	103.92		

BETON B30
(w poziomie piwnic
beton wodoszczelny W-8)
STAL A-IIIN
A-0

UWAGA:
Zbrojenie poziome wylewanych ścian piwnic przeprowadzić przez słup.

NAZWA I ADRES OBIEKTU: SAMODZIELNY PUBLICZNY ZAKŁAD OPIEKI ZDROWOTNEJ W PARCZEWIE ODDZIAŁ GERIATRII i REHABILITACJI			Rys. nr K/82
NAZWA RYSUNKU POZ. 6.12 - SŁUP			SKALA 1:25
Projektant	mgr inż. Jarosław Werbel	BŁ/140/87	
Współpraca	inż. Paweł Werbel		